AddPac Technology

Серия оборудования для VoIP

AP-MG5000 Медиа шлюз

High-performance & Compact Design

AddPac
www.addpac.com

VoiceFinder AP-MG5000 представляет собой высокопроизводительный медиа шлюз для организации соединительных линий с использованием интерфейсов E1, который обеспечивает в режиме реального времени одновременную работу максимально 480 каналов (16 E1/T1). Данный шлюз относится к классу оборудования с высокой плотностью портов, имеет шасси 19" 3U и ориентирован для использования операторами связи и крупными компаниями. Кроме того, VoiceFinder AP-MG5000 поддерживает одновременную работу основных VoIP протоколов – H.323, SIP и MGCP – без необходимости замены программного обеспечения, реализует высочайшее качество голосового сервиса для любых типов существующих IP сетей, используя алгоритмы новейшего уровня обеспечения качества (QoS).

AP-MG5000 оснащен дублированным блоком питания и голосовыми модулями, приспособленными для «горячей» замены, что в совокупности гарантирует непрерывную работу и обеспечивает замену несправного элемента во время функционирования системы.

Программное обеспечение APOS для шлюзов VoiceFinder

Операционная система AddPac (APOS) - лучшее сетевое программное обеспечение оборудования, предоставляющее универсальность, надежность, стабильность и качество обслуживания (QoS) для сетевых решений. APOS обеспечивает оптимальные характеристики и функциональные возможности, удобство в работе, простоту инсталляции и технического обслуживания на основе промышленных стандартов

Основные характеристики

- Производительный 64 разрядный RISC микропроцессор
- Сетевые интерфейсы:
  Два 10/100/1000 Mpbs Gigabit Ethernet
  Шесть 10/100 Mpbs Fast Ethernet
- 4 слота для установки голосовых модулей цифровых потоков E1/T1
- Поддержка до 480 каналов VoIP
- Цифровой модуль E1/T1: 4 порта E1/T1
- Протокол сигнализации - ISDN-PRI, R2, SS7*
- Multi-protocol Routing Solutions between WAN and LAN Access with H.323 based VoIP Protocol
- ITU-T H.323 v3 VoIP протокол с функцией защиты ITU-T H.235
- SIP протокол согласно IETF RFC3261 (или RFC2543)
- MGCP протокол согласно IETF RFC2705
- Параллельная поддержка протоколов SIP,H.323, MGCP
- Функции обработки голоса
  -VAD, DTMF,CNG,G.168, T.38 G3 Fax Relay
  -G.723.1, G.723.1a, G.729 (a,b,a/b), G.726, G.711
- Операционная система AddPac APOS для обеспечения функциональности, масштабируемости, стабильности и обеспечения QoS VoIP шлюзов AddPac
- Высокопроизводительная IP-маршрутизация: статическая, RIP v1/2, OSPF v2, IEEE 802.1Q VLAN, BGP v4
- Функции обслуживания очередей и SNMP MIB v2 для сетевого управления
- Функции сетевой безопасности на основе стандартных и расширенных списков доступа
- Основные функции масштабирования: DHCP сервер/клиент, NAT/PAT, IEEE Transparent Bridging, учет IP трафика, отладка, диагностика и т.п.
- Удаленное обновление программного обеспечения, используя FTP & TFTP
- Интерфейс командной строки Cisco-стиля (CLI)
- Шасси 3Ux19"

Схема применения AP-MG5000

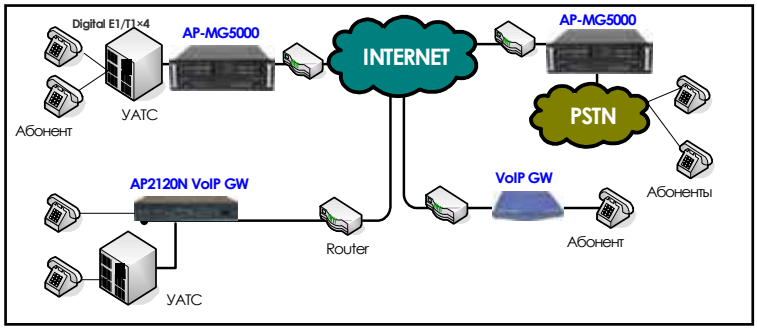

Техническая спецификация

Процессор

• CPU	High-End 64bit RISC микропроцессор

Память

• Flash память	16Mbyte
• Основная память	128M bps High-Speed SDRAM
• Загрузочная память	512Kbyte Flash Memory

Сетевые интерфейсы

• Gigabit Ethernet порт	Два (2) 10/100/1000Mbps Ethernet
• Fast Ethernet порт	Шесть (6) 10/100Mbps Fast Ethernet
• Голосовые порты	4 слота для голосовых модулей
• Консольный порт	RS-232C

Голосовые модули

• CPU	64bit Communication processor
• 4-E1/T1 модуль	4 цифровых порта E1/T1 (4xRJ45)
• Fast Ethernet порт	Один 10/100Mbps Fast Ethernet
• Основная память	64M bps High-Speed SDRAM
• Загрузочная память	512Kbyte Flash память

Электропитание и условия окружающей среды

• Питание	VAC 110~220V, 50/60Гц, 200 Вт, дублированный источник питания
• Рабочая температура	0°C to + 45°C (32° to 112°F)
• Температура хранения	-40°C to + 85°C (-40° to 176°F)
• Относ. влажность	5% to 95% (без конденсата)

Габариты

• В X Ш X Д (мм)	132 X 445 X 435мм (Шасси для монтажа в 19" стойку)
• Вес(Кг)	12 Кг

Протоколы и сервисы

Протоколы маршрутизации

• Статическая, IEEE 802.1Q VLAN, RIP v1/v2, OSPF v2, BGP v4

WAN протоколы

• Point-to-Point over Ethernet Protocol (PPPoE) for ADSL

Сервисы Voice over IP

• Поддержка протоколов H.323, SIP, MGCP
• Голосовые кодеки - G.723.1(A), G.729.(A,B,A/B), G. 726, G.711
• Функции обработки голоса
  - VAD, DTMF, CNG, G.168, T.38 G3 FAX Relay
• Поддержка ITU-T H.323 шлюз, Gatekeeper
• Расширенные возможности для управления QoS
• Сигнальные протоколы ISDN PRI, R2, SS7*

Сетевое управление

• Traffic Queuing and Frame-Relay Flow Control
• Стандартный агент SNMP (MIB v2)
• Удаленное управление, используя Console, Rlogin, Telnet
• Управление через Web, используя HTTP Server

Функции безопасности

• Стандартный и расширенный списки доступа (IP Access List)
• Контроль доступа и защита данных
• Разрешение/запрещение для определенных протоколов
• Многоуровневые пользовательские учетные записи
• Авторазъединение для сессий Telnet/Console
• Авторизация пользователей PPP
  - Password Authentication Protocol (PAP)
  - Challenge Handshake Authentication Protocol (CHAP)

Операции и управление

• Анализ работы процессора и соединений
• Настройка резервирования/восстановления конфигурации
• Отладка, диагностика и системный аудит
• Загрузка и авто-перезагрузка системы с функцией Watchdog
• Управление системой с регистрацией данных
• Статистика и учет IP-трафика

Другие особенности

• DHCP сервер & клиент
• Network Address Translation (NAT)
• Port Address Translation (PAT) Function
• Transparent Bridging (IEEE Standard) Function
  - Spanning Tree Bridging Protocol Support
  - Remote Bridging Support
  - параллельное выполнение Routing and Bridging
• Cisco-стиль интерфейса командной строки(CLI)
  • балансировка нагрузки
• Network time Protocol(NTP)
• Удаленное обновление APOS, используя FTP/TFTP

Ordering Information

• AP-MG5000-01 : AP-MG5000 базовая конфигурация
  -Два (2) Gigabit Ethernet порта
  -Шесть (6) Fast Ethernet порта
  - Один (1) RJ45 консольный порт
  64bit RISC CPU, 16MB Flash, 128MB SDRAM
  - APOS v5.xx и страше
  - Кабели: питания, консольный, сетевой
•MG5000-4E1 : Модуль на 4 цифровых порта E1
•MG5000-4T1 : Модуль на 4 цифровых порта T1

Для заказа обращаться

2004, ООО «ИМАГ» www.emag.ru

AddPac Technology Co., Ltd.

2000, AddPac is a registered trademark of AddPac Technology.
Specifications and features subject to change without notice.
All brands & products are trademarks of their respective organization.